exar®

BRANO | STAL ŻELIWO | ŁAŃCUCH KL.8 | KLASA 1Bm | NOŚNOŚĆ 0,5t 1,0t 1,6t 3,2t 5t | STANDARD 1,5m ZAMÓWIENIE 3m i >

WCIĄGNIK ŁAŃCUCHOWY (DŹWIGNIOWY) Z310

Wciągnik łańcuchowy, dźwigniowy Z310, nazywany także grzechotkowym, z ręcznym dźwigniowym napędem mechanizmu podnoszenia o nośności 0,5t; 1,6t; 3,2t; 5t skonstruowany został wyłącznie do ręcznego podnoszenia, opuszczania i ciągnięcia luźnych ładunków w dowolnym kierunku na stanowisku pracy. Masa ładunku przy podnoszeniu lub siła rozciągająca łańcuch podczas ciągnięcia nie może przekroczyć podanej dopuszczalnej nośności.

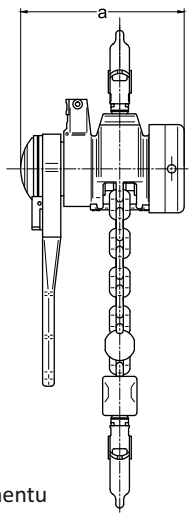

Właściwości:

- wszystkie części wciągnika wykonane są ze stali i żeliwa, wkładki hamulcowe hamulca z mosiądzu lub materiału metalowo-ceramicznego,
- łatwa i wygodna obsługa,
- prosta i solidna konstrukcja,
- mała masa własna,
- obrotowe haki - ładunkowy i w korpusie,
- możliwość przesuwania łańcucha (bez obciążenia),
- hamulec zabezpieczający przed niezamierzonym opuszczeniem ładunku,
- minimalne koszty eksploatacji,
- możliwość zamówienia wersji do pracy w środowisku zagrożonym wybuchem (NEXP),
- zakres udźwigu(t): 0,5; 1,0; 1,6; 3,2; 5,0,
- standardowa wysokość podnoszenia 1,5 m, inna na zamówienie,
- konstrukcja wciągarki odpowiada wymaganiom określonym przez Dyrektywę Parlamentu Europejskiego oraz Rady Europy 98/37/ES.

Zastosowanie:

- ma szerokie zastosowanie do podnoszenia i manipulowania z ciężarami,
- służy do podnoszenia i holowania ciężarów,
- do naciągania,
- przy pracach montażowych i manewrowych każdego rodzaju,
- szczególnie do lżejszych zastosowań warsztatowych – dokładny posuw,
- możliwość użycia w środowisku zagrożonym wybuchem (oznaczenie NEXP) (opcjonalnie na zamówienie).

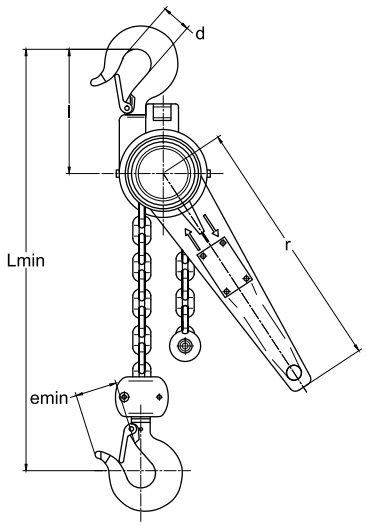

Typ	Nośność	Liczba pasm nośnych	Łańcuch ČSN EN 818-7 Kl.8	Siła sterująca (N)	Prędkość podnoszenia (m/min)*	Wymiary (mm)						Masa (kg)
						a	d	e min	l	L min	r	
Z310-0,5	0,5	1	Ø 5x15	120	0,30	166	30	18,5	120	235	290	7,6
Z310-1-1	1,0	1	Ø 7x21	180	0,33	190	36	23,5	135	300	380	10,5
Z310-1,6	1,6	1	Ø 9x27	300	0,40	187	43	29,5	175	420	380	14,4
Z310-3,2	3,2	2	Ø 9x27	350	0,20	187	50	35,5	220	500	380	22,5
Z310-5	5,0	3	Ø 9x27	400	0,13	187	56	39,5	230	700	380	33,0

* obliczono przy założeniu 48 ruchów dźwignią ręczną na minutę. (1 cykl = ruch dźwignią ręczną z jednego skrajnego położenia do drugiego skrajnego położenia i z powrotem)